Vorbereitungen zum einfädeln

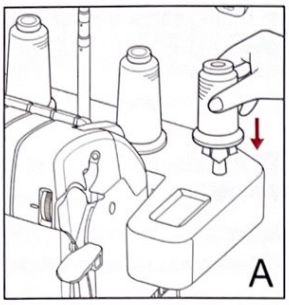

Bei Verwendung von Garnkonen oder großen Garnrollen stecken Sie diese sicher auf die mit der Maschine mitgelieferten Konenhalter. Damit sich der Garnrollenständer nicht durchbiegt, wenn Sie die Garnrolle aufstecken, stützen Sie ihn von unten mit einer Hand ab. Die Konenhalter hindern die Konen oder die Garnrolle daran, sich frei zu drehen, und sichern so, dass der Faden gleichmäßig zugeführt wird (Abb. A).

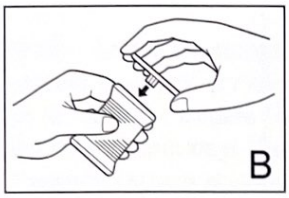

Da die Fäden für diese Maschine von oben zugeführt werden, können Fäden an dem Rand der Garnspule hängenbleiben. Aus diesem Grund beinhaltet der Lieferumfang von der
Euphoria Spulenkappen, die aufgesetzt werden können, um einen reibungslosen Ablauf zu gewähren (Abb. B).

Beim Einsatz von kleineren Garnspulen, entfernen Sie bitte die Konenhalter und setzten Sie dafür die mitgelieferten Schwammscheiben auf (Abb. C)

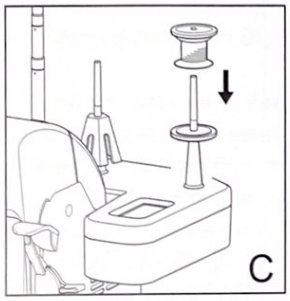

Garnrollennetze können über Garnrollen gestülpt werden, wenn der Nähfaden dazu neigt, beim Nähen von der Garnrolle nach unten abzugleiten.
Die meisten Nähfäden machen das nicht erforderlich. Bei Nylon-, Rayon- oder Seidenfäden sind solche Netze jedoch oft erforderlich (Abb. D). Stülpen Sie das Netz über die Garnrolle und schlagen Sie es dann ggf. zurück, damit der Faden sich frei abspulen kann, ohne am Netz hängenzubleiben (Abb. E).

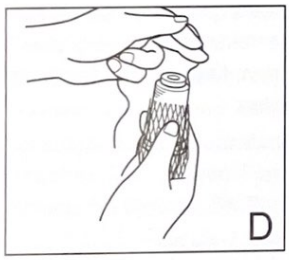

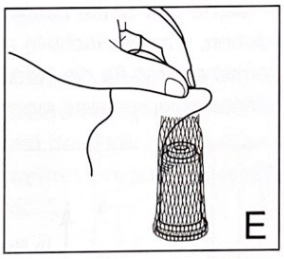

Nahtführung an der frontabdeckung

Auf dem Nähtisch der Euphoria befinden sich Markierungen, die Sie beim Nähen als Führungen verwenden können. Die Breite hängt davon ab, welche Nadelposition Sie für den Coverstich oder Kettenstich verwenden.

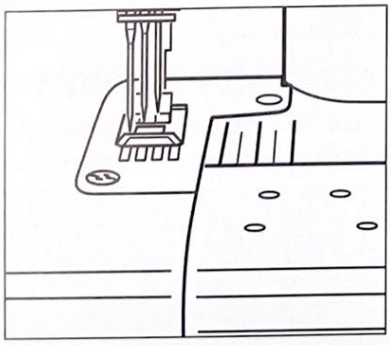

Der Abstand zwischen der ersten Markierung links direkt neben der Stichplatte und der jeweiligen Nadel beträgt:
Nadel C-1: 2,5 cm, Nadel C-2: 2,25 cm und Nadel C-3: 2 cm.

Beim Säumen von Bekleidung mit dem Coverstich ist diese Führung eine große Hilfe.

1. Schlagen Sie den Saum um und bügeln Sie ihn.
2. Richten Sie die ungesäumte Kante des Saumes an den Nadeln aus.
3. Richten Sie die gefaltete Kante des Saumes an der gewünschten Führungsmarkierung aus.

Einfädeln Ihrer Euphoria

Ihre baby lock Euphoria ist mit dem exklusiven Lufteinfädelsystem "ExtraordinAir Threading" ausgerüstet. Das Einfädeln des Greifers wird so zum Kinderspiel.

Drücken Sie einmal den Knopf zum Einfädeln des Greifers "Push-to-Thread" und schon wird der Faden automatisch in den Greifer eingefädelt. Eine Pinzette ist zum Einfädeln nicht mehr erforderlich, da das Einfädeln durch die Fadenführungen entfällt. Wenn der Faden reißt oder zu Ende geht, fädeln Sie einfach neu ein.

Verriegeln der maschine

Hinweis: Zum Einfädeln des Greifers und der Nadeln muss die Euphoria in die Einfädelposition gebracht und verriegelt werden, es sei denn etwas anderes wird angegeben.

1. Öffnen Sie die Frontabdeckung und den vorderen Auflagetisch.
2. Heben Sie den Nähfuß an, um alle Fäden freizugeben.
3. Stellen Sie den Einfädelhebel aus der Näh- in die Einfädelposition (Abb. A).
4. Drehen Sie das Handrad langsam zu sich, bis das Greiferröhrchen sich in die Verbindungsposition bewegt (Abb. B).

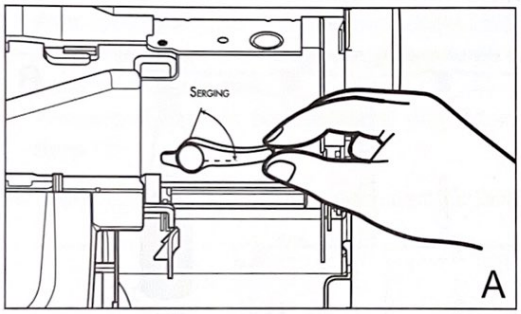

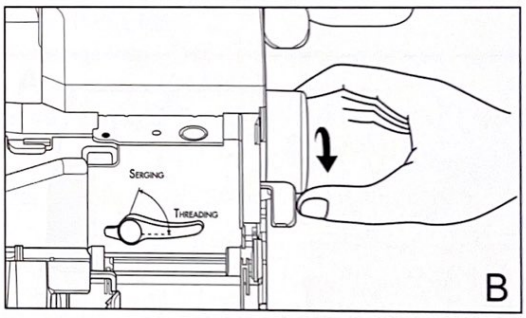

Greifer

1. Heben Sie den Nähfuß an, öffnen Sie die Frontabdeckung und bringen Sie den Einfädelhebel in die Einfädelposition. Drehen Sie das Handrad zu sich, bis das Greiferröhrchen in der Verbindungsposition einrastet (siehe Seite 15, Abb. A).
2. Stecken Sie die Garnkone auf die Position für den Greifer. Direkt über der Kone befindet sich in der Teleskopfadenführung eine Öse.
3. Fädeln Sie den Faden durch die Öse. Danach muss dieser durch das Loch an der Fadenführung für den Greifer eingefädelt werden. Führen Sie den Faden nach hinten unter die Fadenführung, dann nach oben über das Spannungseinstellrad. Überprüfen Sie, dass sich der Faden zwischen den Spannungsscheiben befindet (Abb. A, Detailansicht).
4. Führen Sie den Faden nach unten zur Einfädelöffnung für den Greifer.
5. Wickeln Sie eine Fadenlänge von etwa 55 cm ab und führen Sie 1 - 2 cm des Fadens in die Einfädelöffnung für den Greifer ein, ggf. mit Hilfe einer Pinzette (Abb. B).
6. Drücken Sie den Knopf zum Einfädeln des Greifers "Push-to-Thread" (Abb. B). Falls der Faden nicht beim ersten Drücken durch das Öhr des Greifers geführt wird, drücken Sie den Knopf erneut, bis es klappt. Vergewissern Sie sich, dass Sie genug Faden freigegeben haben.
7. Öffnen Sie die linke Seitenabdeckung. Sie haben nun Zugang zum Greiferfaden in der Schale (Abb. C).
8. Schneiden Sie den überschüssigen Faden auf eine Länge von ca. 10 cm ab (nach dem Ausgang vom Greifer) und legen Sie den Faden in die Schale zurück.
9. Schließen Sie die Seitenabdeckung.
10. Sobald die Maschine entsprechend der gewählten Stichanwendung eingefädelt ist, bringen Sie den Einfädelhebel in die Nähposition.

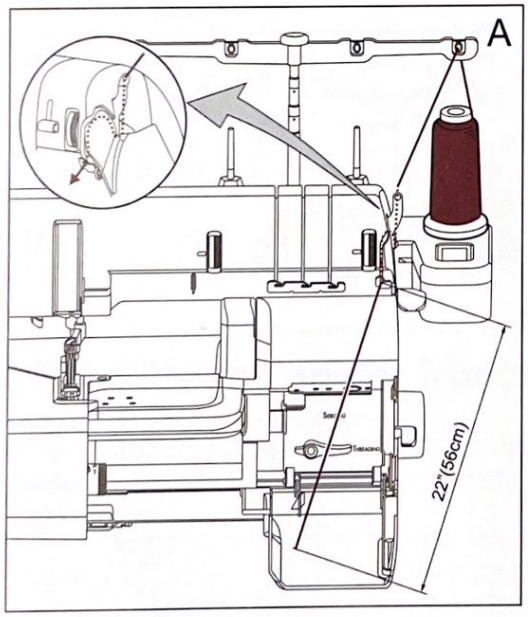

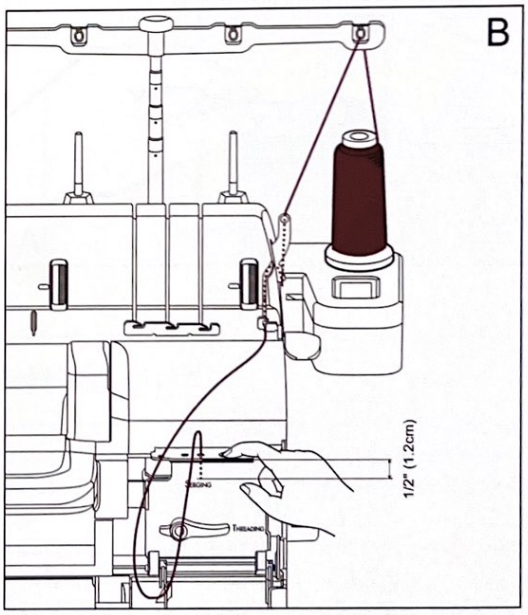

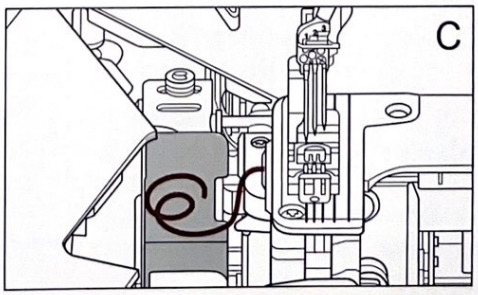

Kettenstich-/Coverstichnadeln

Hinweis: Wenn Sie den Nadeleinfädler verwenden, muss sich die Euphoria in der verriegelten Einfädelposition befinden.

Linke Nadel C-1

1. Heben Sie den Nähfuß an und stecken Sie die Garnrolle auf den Garnrollenstift ganz links. Lassen Sie den Nähfaden in die Fadenführung des Teleskopgarnständers direkt über der Garnrolle gleiten und in die Vorspannungsfadenführung oben auf der Maschine. Führen Sie den Faden seinen Weg nach unten und in die Führung direkt unterhalb der Frontplatte.
2. Ziehen Sie eine Fadenlänge von 20 cm durch die Führung. Folgen Sie den Pfeilen, wie in der Abbildung unten dargestellt.
3. Verwenden Sie den Nadeleinfädler und fädeln Sie den Faden in die Nadel in Position C-1 (siehe Seite 18).

Zweite Nadel von links C-2

1. Heben Sie den Nähfuß an und stecken Sie die Garnrolle auf den zweiten Garnrollenstift von links. Lassen Sie den Nähfaden in die Fadenführung des Teleskopgarnständers direkt über der Garnrolle gleiten und in die Vorspannungsfadenführung oben auf der Maschine. Führen Sie den Faden seinen Weg nach unten und in die Führung direkt unterhalb der Frontplatte.
2. Ziehen Sie eine Fadenlänge von 20 cm durch die Führung. Folgen Sie den Pfeilen, wie in der Abbildung unten dargestellt.
3. Verwenden Sie den Nadeleinfädler und fädeln Sie den Faden in die Nadel in Position C-2 (siehe Seite 18).

Dritte Nadel von links C-3

1. Heben Sie den Nähfuß an und stecken Sie die Garnrolle auf den dritten Garnrollenstift von links. Lassen Sie den Nähfaden in die Fadenführung des Teleskopgarnständers direkt über der Garnrolle gleiten und in die Vorspannungsfadenführung oben auf der Maschine. Führen Sie den Faden seinen Weg nach unten und in die Führung direkt unterhalb der Frontplatte.
2. Ziehen Sie eine Fadenlänge von 20 cm durch die Führung. Folgen Sie den Pfeilen, wie in der Abbildung unten dargestellt.
3. Verwenden Sie den Nadeleinfädler und fädeln Sie den Faden in die Nadel in Position C-3 (siehe Seite 18).

Hinweis: Legen Sie den Faden nach dem Einfädeln der Nadeln auf den Nähfuß und nach links.

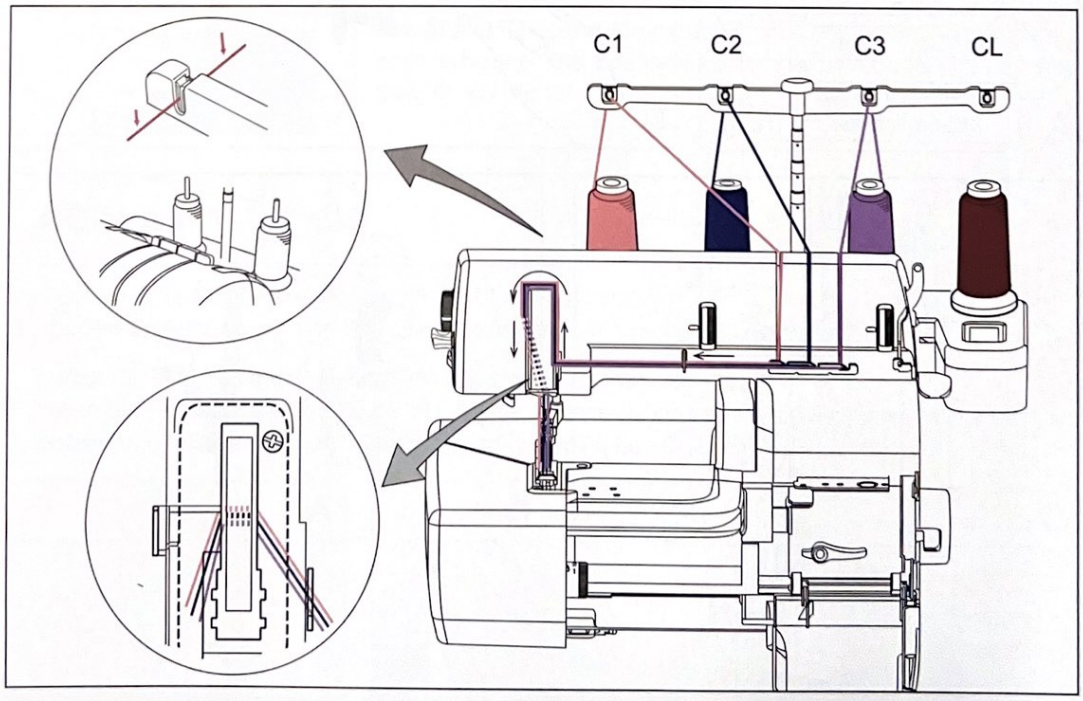

Nadeleinfädler

1. Öffnen Sie die Frontabdeckung und den vorderen Auflagetisch.
2. Heben Sie den Nähfuß, um alle Fäden freizugeben.
3. Bringen Sie den Einfädelhebel aus der Näh- in die Einfädelposition.
4. Drehen Sie das Handrad langsam zu sich, bis das Greiferröhrchen sich in die Verbindungsposition bewegt (siehe Seite 15).
5. Bringen Sie den Wahlhebel für den Nadeleinfädler in die Position C-1 (linke Nadel) oder C-2 (mittlere Nadel) oder C-3 (rechte Nadel) (Abb. A).
6. Drücken Sie den Nadeleinfädlerhebel nach unten (Abb. B und C), bis der Haken ins Nadelöhr eintritt. Der Haken bleibt im Nadelöhr.
7. Halten Sie den Nadelfaden mit beiden Händen horizontal und legen Sie den Faden in die Einfädlerhakenführungen oben auf dem Fadenhaken (Abb. C zeigt die richtige Position).
8. Heben Sie den Nadeleinfädlerhebel wieder an (Abb. D). Der Haken zieht nun den Faden durch das Nadelöhr, wenn er freigegeben wird.
9. Heben Sie vorsichtig die Fadenschlinge vom Nadeleinfädlerhaken und legen Sie den Faden auf den Nähfuß und nach links.

Hinweis: Wenn Sie den Nadeleinfädler verwenden, muss sich die Euphoria in der verriegelten Einfädelposition befinden. Das ist auch eine Sicherheitsmaßnahme, denn die Maschine kann nicht nähen, solange sie sich in der Einfädelposition befindet.

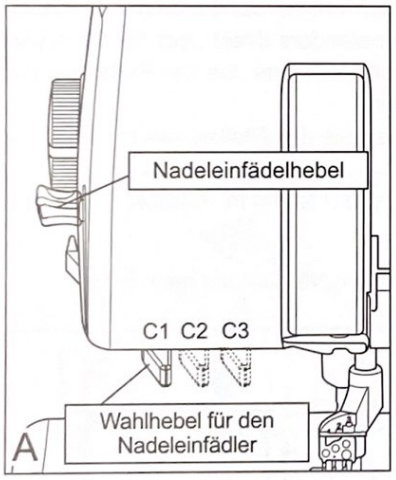

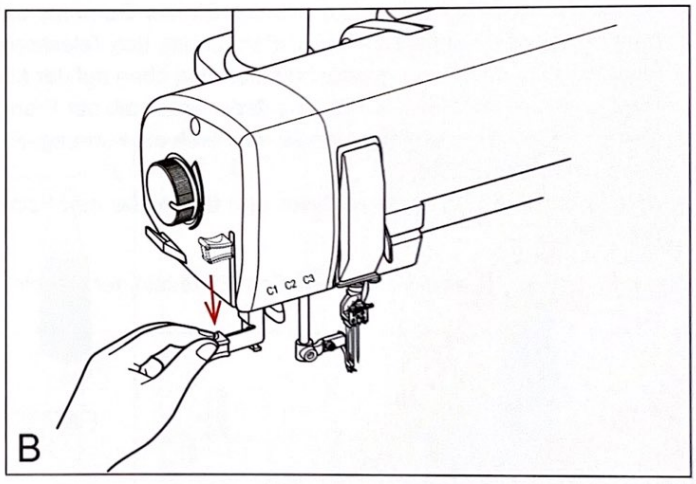

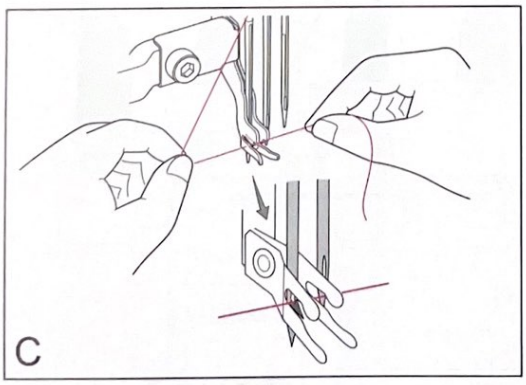

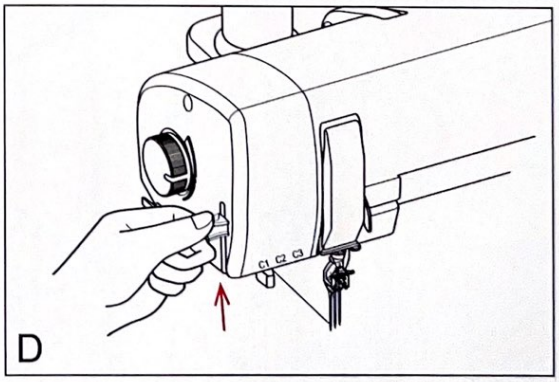

Neueinfädeln des greifers

Wenn der Greiferfaden reißt, heben Sie den Nähfuß an und ziehen den gerissenen Faden unter dem Fuß heraus. Öffnen Sie die Frontabdeckung, bringen Sie den Einfädelhebel in die Einfädelposition und drehen Sie das Handrad nach links, um das Greiferröhrchen zu verriegeln. Fädeln Sie die Maschine über der Einfädelöffnung neu ein und lassen Sie dabei eine Fadenlänge von 55 cm hängen. Fädeln Sie den Greifer ein und bringen Sie den Einfädelhebel in die Nähposition. Schneiden Sie den Kettenstichgreiferfaden 10 cm hinter dem Greiferöhr ab und legen Sie ihn in die Fadenschale des Kettenstichgreifers. Schließen Sie die Frontabdeckung und machen Sie eine Nähprobe.

Hinweis: Wenn Sie Ihre Euphoria mit dem Lufteinfädelsystem "ExtraordinAir Threading" neu einfädeln wollen, vergewissern Sie sich zuerst, dass Sie alle Fadenreste vollständig aus dem Greiferröhrchen entfernt haben. Fadenreste können den Luftstrom beim Neueinfädeln der Maschine behindern.

Nähstart

Wenn das Einfädeln abgeschlossen ist, müssen Sie die losen Fäden zuerst auf dem Stoff miteinander verbinden.

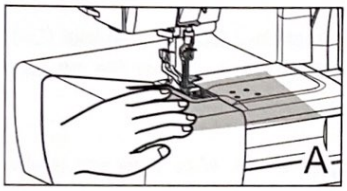

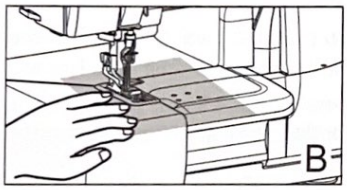

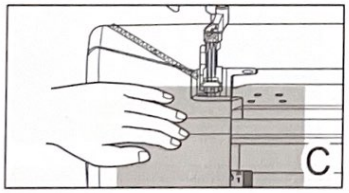

1. Schneiden Sie die Nadelfäden mit Hilfe des Fadenabschneiders (links an Ihrer Maschine) ab. Die Fäden sollten ungefähr eine Länge von 10 cm haben. Legen Sie dann alle Nadelfäden auf den Nähfuß und nach links.
2. Legen Sie den Stoff unter den Nähfuß, direkt unter die Nadeln (Abb. A).
3. Senken Sie den Nähfuß ab.
4. Drehen Sie das Handrad zu sich, um zwei bis drei Stiche zu nähen.
5. Beginnen Sie langsam zu nähen.
6. Stoppen Sie nach den ersten paar Stichen und schneiden Sie die überschüssige Fadenlänge ab (Abb. B).
7. Beginnen Sie die nächste Naht an der Spitze des Nähfußes (Abb. C).
8. Sie müssen den Nähfuß nur heben und senken, wenn Sie mit dickem Stoff arbeiten oder wenn eine genaue Position erforderlich ist.

Hinweis: Bitte achten Sie darauf, dass Sie den Stoff weder ziehen noch schieben. Die Euphoria transportiert den Stoff gleichmäßig ganz ohne Hilfe.

Abketteln

Ihre Euphoria näht eine Fadenkette über die Stoffkante hinaus.
Die besten Ergebnisse erzielen Sie, wenn Sie folgende Anweisungen beachten.
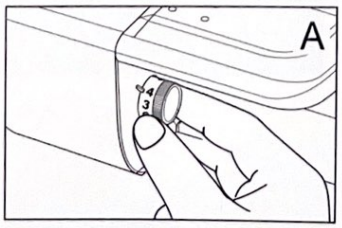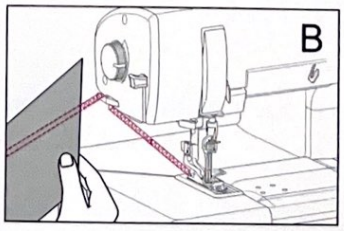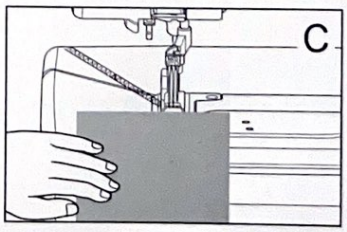
1. Stellen Sie die Stichlänge am Ende der Naht auf 4 ein (Abb. A).
2. Nähen Sie ohne zu ziehen eine 5 bis 10 cm lange Fadenkette hinten über die Stoffkante hinaus (Abb. B).
3. Beginnen Sie die nächste Naht an der Spitze des Nähfußes (Abb. C).